Air in Motion. **Wolter Fans.**

KAFE 250-2 IE3 VSD, Küchenabluftbox 1~230 V

Datenblatt vom 18.01.2024

Art.Nr.: **260491**

Name: **KAFE 250-2 IE3 VSD**

Technische Daten

G	:	**34 kg**
U	:	**1/PE AC 230 V**
In	:	**3,6 A**
P	:	**0,75 kW**
n	:	**2.880 1/min**
t_R	:	**120 °C**
IP	:	**IP 55**

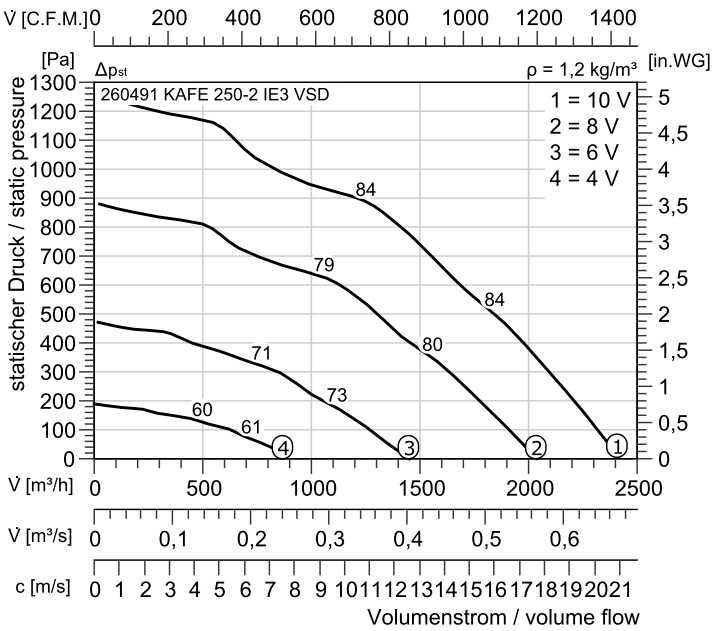

Schaltplan

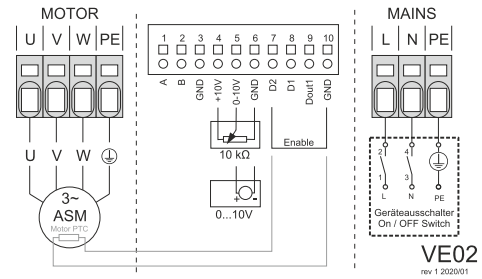

Relativer A-bewerteter OktavSchallleistungspegel

fM [Hz]	LWA	125	250	500	1k	2k	4k	8k
2-pol L WA2 rel [dB(A)] zur Umgeb.	0	-20	-10	-13	-4	-6	-11	-20
2-pol L WA5 rel [dB(A)] saugseitig	7	-10	-5	-3	4	1	-2	-7
2-pol L WA6 rel [dB(A)] druckseitig	12	-12	0	4	7	6	4	-3

Abluftbox KAF..VSD

Gehäuse aus verwindungssteifen Aluminium-Profilen mit stabilen Kunststoffeckverbindern. Beplankung sendzimirverzinktes Blech mit Isolierung aus eingefaßter Mineralfasermatte. Freilaufendes Laufrad mit günstigem Wirkungsgrad. Saug- und druckseitig elastische Anschlüsse im Kanalquerschnitt.
Motor und Laufrad sind durch schwenkbare Tür problemlos freizulegen, wodurch einfachste Reinigung der Box und des Laufrades möglich wird. Die rückwärtsgekrümmten Laufräder sind aus Aluminium. Der Antrieb erfolgt über außenliegenden Normmotor, auf dessen Welle das Laufrad direkt befestigt ist. Die Drehzahl ist durch den angebauten Regler stufenlos regelbar. Dazu wird ein Potentiometer benötigt.

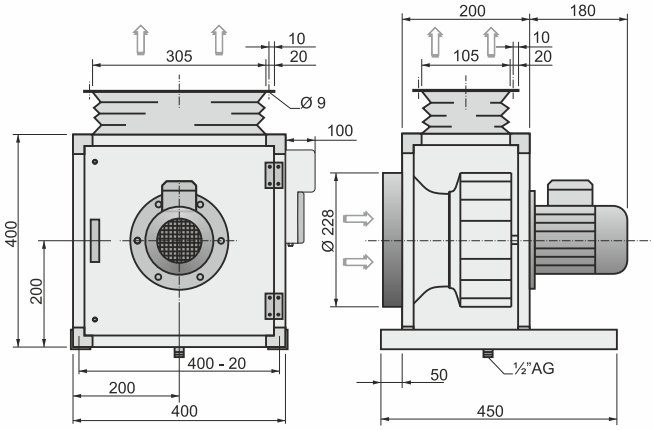

Passendes Zubehör

Art.Nr. **Name**

Wolter GmbH Maschinen- und Apparatebau KG
Am Wasen 11 • D-76316 Malsch
Tel. +49 (0) 7204/9201-0 • Fax +49 (0) 7204/9201-11
www.wolter.eu • info@wolter.eu

Volksbank Ettlingen
IBAN: DE61 6609 1200 0032 7700 02 **BIC:** GENODE61ETT
Commerzbank Karlsruhe
IBAN: DE88 6604 0018 0228 5575 00 **BIC:** COBADEFFXXX

KG: Amtsgericht Mannheim HRA 360827
GmbH: Amtsgericht Mannheim HRB 360928
Geschäftsführer: Martin Kresse, Michael Kresse
USt.-IdNr.: DE143182039

ISO 9001:2015

KAFE 250-2 IE3 VSD, Küchenabluftbox 1~230 V

Datenblatt vom 18.01.2024

Art.Nr.	Name
260392	EVKA 225, Elastische Verbindungen
183150	KOND 160-1000, Kondensatablaufstutzen
125356	FWG-P, Potentiometer EC Ventilator
260820	EVK 250-01, Elastische Verbindungen
124450	GS 1, Reparaturschalter 2-pol.+Hi 1S/Ö, 1~2..